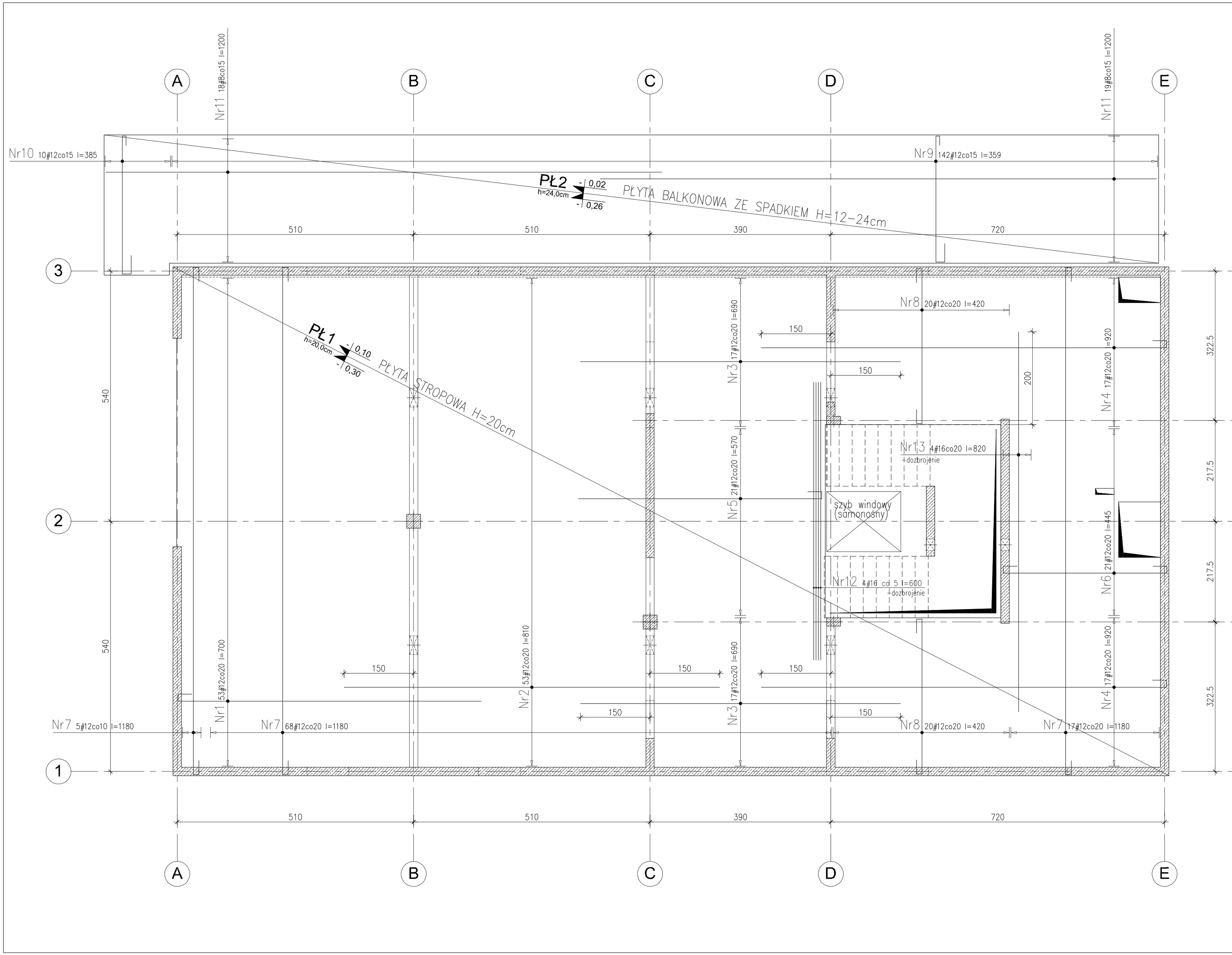

ZASADY INTERPRETACJI DŁUGOŚCI POSZCZEGÓLNYCH SEGMENTÓW PRĘTÓW ZBROJENIOWYCH

UWAGA: Podano zewnętrzne wymiary strzemion. Stosować normowe promienie gięcia prętów

Zasada dozbrojenia otworów w stropie

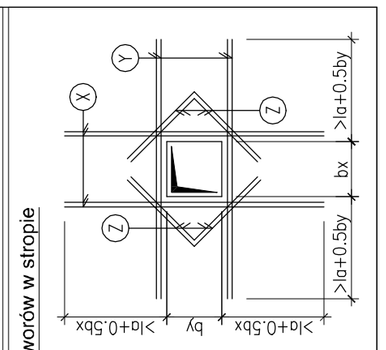

UWAGI:

1. Dozbrojenie otworów max o pow. 0,64m².
2. Przecięte przez otwór zbrojenie należy zasąpić zbrojeniem równoważnym X, Y co do przekroju zbrojenia umieszczonym po obu stronach otworu bx, by (bx, by – wymiary otworu)
3. Zbrojenie zastępujące zbrojenie przecięte należy przedłużyć poza krawędź otworu o długość równą co najmniej połowie wymiaru otworu w kierunku prostopadłym zwiększoną o długość zakotwienia la, gdzie la=40d (d–średnica przeciętego pręta).
4. W każdym narożu należy umieścić prostopadle do dwusiecznej kąta dodatkowe zbrojenie Z–2#12, pierwszy z prętów powinien znajdować się w odległości nie większej niż 10cm od naroża.

OZNACZENIA PRĘTÓW ZBROJENIOWYCH

numer pręta — rodzaj stali — rozstaw pręta [cm]

NrX 2x#12 co 20 l=237

zwielokrotnienie pozycji — srdnica pręta [mm] — dł. całk. pręta [cm]

Zadanie dofinansowane przez Wojewódzki Fundusz Ochrony Środowiska i Gospodarki Wodnej w Białymstoku

Wojewódzki Fundusz Ochrony Środowiska i Gospodarki Wodnej w Białymstoku

www.wfosigw.bialystok.pl

Stowarzyszenie Miłośników Suwalskiego Parku Krajobrazowego KRAINA HAŃCZY

SUWALSKI PARK KRAJOBRAZOWY

Rozpowszechnianie niniejszego opracowania, jak też jego fragmentów, w tym koncepcji, wykonawcy rysunków, a ponadto umieszczanie w systemach przechowywania danych – za wyjątkiem właściwych organów administracji, przedstawiane w jakiejkolwiek formie, w tym elektronicznej, mechanicznej, fotokopii, nagrodzenia, przeróbki pod dokonywanie zmian bez zgody autora jest zabronione i podlega odpowiedzialności karnej z mocy art.116,117,118 ustawy z dnia 4 lutego 1994 r. o prawie autorskim i prawach pokrewnych.

(Dzieł. Nr 24, poz.83 z 1994 r.)

Inwestycja:

BUDOWA MŁYNA Z PRZEZNACZENIEM NA OBIEKT MUZEALNO-EDUKACYJNY MŁYN W TURTULU PRZY SIEDZIBIE SUWALSKIEGO PARKU KRAJOBRAZOWEGO

Inwestor:

SUWALSKI PARK KRAJOBRAZOWY
Malesowizna 24
16 - 404 Jeleniewo

Adres inwestycji:

Malesowizna 24
16-404 Jeleniewo

KPLA

KPLA Piotr Kostrzewski
ul. Mińska 25 pok. 535
www.kpla.pl
piotr@kostrzewski.pl
+48 501 392 408

Opracował:	Podpis:
mgr inż. Sławomir Szarleja upr. bud. nr. Wa-224/02 spec. konstr. bud.	
mgr inż. Michał Dębkowski upr. bud. nr. MAZ/0274/PWOK/12 spec. konstr. bud.	

Nazwa rys:

PROJEKT BUDOWLANO WYKONAWCZY
STROP NAD PIWNICĄ
ZBROJENIE GÓRNE

Skala:	1:50	Nr rysunku:
Data:	wrzesień 2017	PW_02_02

Size A2+ 420x660